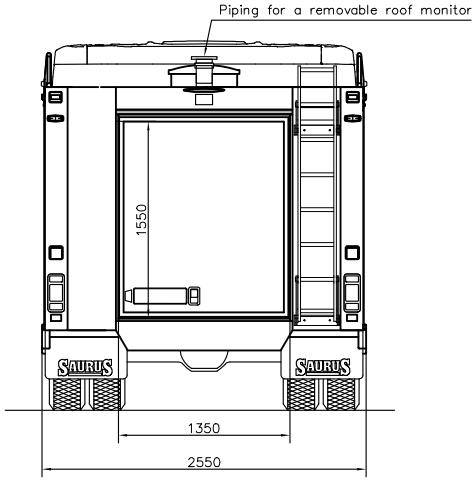

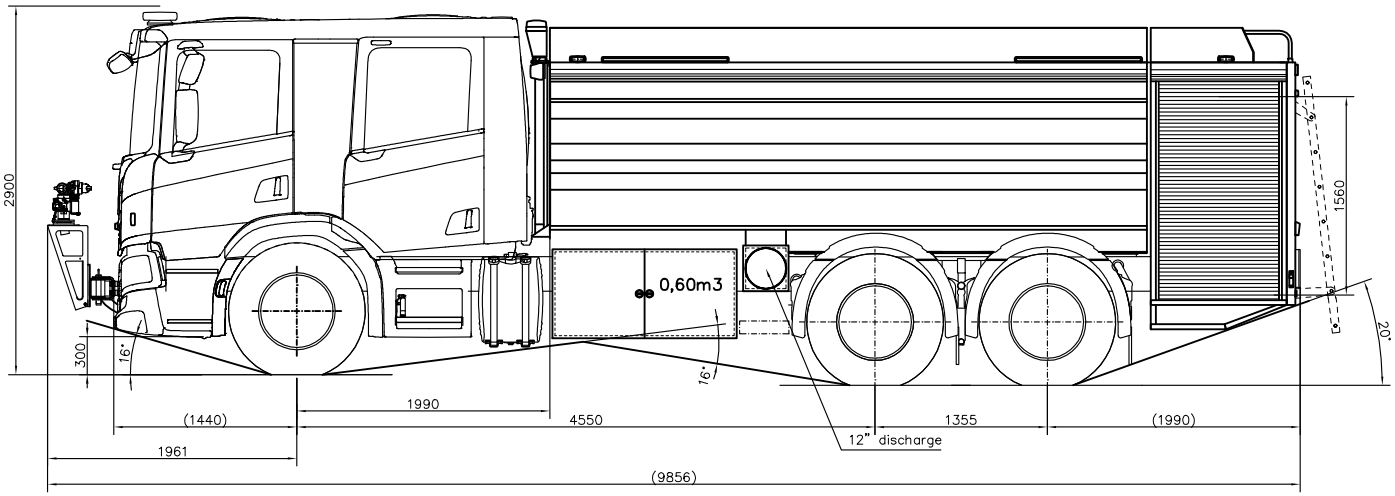

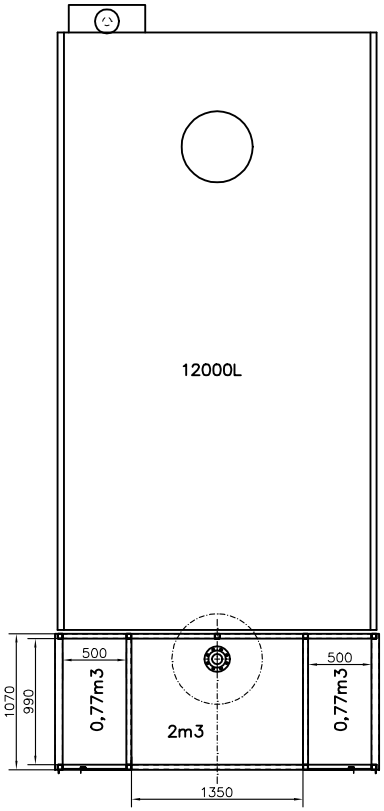

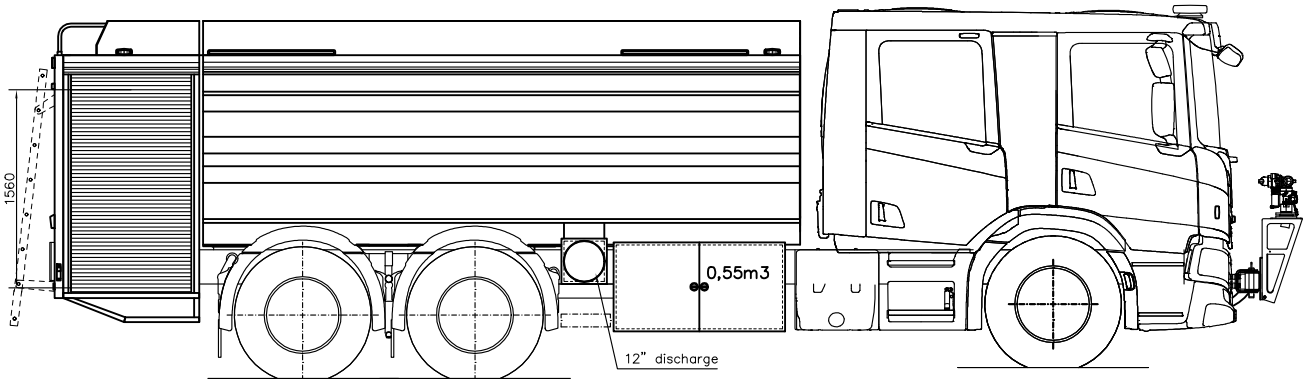

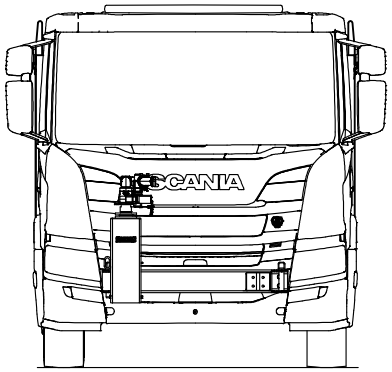

	SAURUS		TOLERANSSIT
			FORT
			PVM
			MAAN HKo 16.6.2023
	SAURUS OY	MITTAKAAVA 1:20	TARK
	SUOMI–FINLAND		HYV JHä 16.6.2023
			PROJ.
			ASIAKAS
NIMITYS LAY–OUT			MALLI
TYYPPI FSC120			PIIRUSTUS 02223–01